Инструкция за експлоатация BG/bg

TROX ПРЕЧИСТВАТЕЛИ НА ВЪЗДУХ

TAP-L • TAP-M

TROX® TECHNIK

The art of handling air

Преди започването на всички работи прочетете инструкцията!

"ТРОКС Австрия ООД" ТП
ул. Г.С. Раковски № 123
1000 - София, България
Germany
Телефон: +359 2 981 25 74
Телефон: +359 2 986 20 65
Електронна поща: trox-bg@troxgroup.com
Интернет: http://www.trox.bg

A00000085541, 5, BG/bg
01/2021

© 2020 г.

Относно това ръководство

Това ръководство за експлоатация позволява безопасно и ефективно използване на пречиствателя на въздух TROX TAP.

Прочетете внимателно това ръководство преди пускане в експлоатация на уреда и винаги го дръжте в непосредствена близост до мястото на инсталиране или на уреда!

Прочетете всички бележки и инструкции за безопасност и ги следвайте внимателно. Неспазването на инструкциите и предупрежденията за безопасност може да доведе до токов удар, пожар и / или сериозно нараняване. Запазете ръководството и инструкциите за безопасност за бъдещи справки.

Илюстрациите в това ръководство за експлоатация са основно за информация и могат да се различават от действителния дизайн на пречиствателя на въздух.

Отдел за техническо обслужване на TROX

За да се гарантира, че вашето запитване ще се обработи колкото е възможно по-бързо, моля, запазете на разположение следната информация:

- Наименование на изделието
- Номерът на поръчката в TROX
- Срок на доставка
- Кратко описание на неизправността

Онлайн	*www.troxtechnik.com*
Телефон	+49 2845 202-400

Авторско право

Този документ, включително всички илюстрации, е защитен от авторското право и принадлежи само на съответното изделие.

Всяко използване без нашето съгласие може да бъде нарушение на авторското право и нарушителят ще бъде държан отговорен за всяка щета.

Това се прилага в частност към:

- Публикуване на съдържанието
- Копиране на съдържанието
- Превеждане на съдържанието
- Микрокопиране на съдържанието
- Записване на съдържанието на електронни системи и редактирането му

Ограничение на отговорността

Информацията в това ръководство е била съставена с отчитане на приложимите стандарти и директиви, нивото на техниката и нашите знания и опит от много години.

Производителят не приема никаква отговорност за щети, произтичащи от:

- Несъблюдаване на това ръководство
- Неправилно използване
- Експлоатация или манипулиране от необучени лица
- Неупълномощени модификации
- Технически промени
- Използване на неодобрени резервни части

Действителният обем и съдържание на доставката може да се различава от информацията в това ръководство за конструкции, произведени по поръчка, допълнителни опции на поръчката или в резултат на последни технически промени.

Трябва да се прилагат задълженията, договорени в поръчката, общите условия, сроковете на производителя за доставка и действащите правни норми към момента на подписването на договора.

Ние си запазваме правото да правим технически промени.

Гаранционни рекламации

Разпоредбите на съответните условия за доставка се отнасят за гаранционни претенции. За поръчките за покупка, направени от TROX GmbH, това са разпоредбите в раздел „VI. Гаранционни рекламации" от Условията за доставка и плащане на TROX Austria GmbH, виж *www.trox.at/en/* .

Забележки за безопасността

В това ръководство се използват символи за предупреждаване на читателите за зони на потенциална опасност. Сигнални думи изразяват степента на опасност.

Спазвайте всички указания за безопасност и внимателно следвайте инструкциите, за да избегнете инциденти, наранявания и имуществени щети.

ОПАСНОСТ!

Непосредствена опасна ситуация, която, ако не се избегне, ще доведе до смърт или сериозна телесна повреда.

ПРЕДУПРЕЖДЕНИЕ!

Потенциално опасна ситуация, която, ако не бъде избегната, може да доведе до смърт или сериозно нараняване.

ВНИМАНИЕ!

Потенциално опасна ситуация, която, ако не се избегне, може да доведе до незначителна или средна телесна повреда.

УКАЗАНИЕ!

Потенциално опасна ситуация, която, ако не се избегне, може да доведе до имуществена щета.

ОКОЛНА СРЕДА!

Опасност от замърсяване на околната среда.

Съвети и препоръки

Полезни съвети и препоръки, както и информация за ефикасна и безаварийна експлоатация.

Специфични забележки за безопасността

Следните символи се използват в забележки за безопасността, за да ви предупредят за специфични опасности:

Предупредителен знак	Вид на опасността
	Предупреждение за наранявания на ръцете.
	Предупреждение за опасно електрическо напрежение.
	Предупреждение за опасно място.

Допълнителни маркери

За да се открояят инструкциите, резултатите, списъци, референции и други елементи, в това ръководство се използват следните маркери:

Маркер	Обяснение
1., 2., 3. ...	Инструкции стъпка по стъпка
⇨	Резултати от действия
	Референции към раздели в това ръководство и на други приложими документи
■	Списъци без определена последователност
[Превключвател]	Работни елементи (напр. бутони, превключватели), елементи на дисплея (напр. LED)
„Дисплей“	Елементи на екрана (напр. бутони или менюта)

Съдържание

1 Безопасност 6
1.1 Правилно използване 6
1.2 Квалифициран персонал 7
1.3 Лично защитно оборудване 7
1.4 Знаци на устройството 8
1.5 Остатъчни рискове 9
1.6 Behaviour in an emergency 10

2 Информация за устройството 11

3 Транспорт, съхранение и опаковка 13
3.1 Обем на доставката 13
3.2 Транспортирайте до мястото за монтаж 13
3.3 Съхранение 14
3.4 Опаковка 14

4 Монтаж 15
4.1 Необходими размери и пространство .. 15
4.2 Монтаж 16
4.3 Мрежова връзка 16

5 Software use 17
5.1 Контролни елементи и светодиоди за състоянието 17
5.2 Включване 17
5.3 Експлоатация 17
5.4 Изключване на пречиствателя 18
5.5 Работа с таймер 18
5.6 Регулиране на дебита 18

6 Откриване и отстраняване на неизправности 20

7 Техническо обслужване и почистване 22
7.1 Проверете и сменете филтъра 22
7.2 Почистване и дезинфекция 23

8 Технически данни 24
8.1 Електрическа схема 25

9 Изхвърляне 26

10 Декларация за съответствие 27

11 Доклад за пуск/Доклад за поддръжка 28

12 Индекс 29

1 Безопасност

⚠ ПРЕДУПРЕЖДЕНИЕ!

- Поставете пречиствателя изправен, така че да е стабилен и на повърхност с достатъчна товароносимост. Закрепете устройството към стена с помощта на предоставената фиксираща скоба.
- Уверете се, че всички електрически кабели извън уреда са защитени срещу повреди (например от животни).
- Преди всяка употреба проверявайте устройството и частите за свързване за възможни повреди. Не използвайте дефектни възли или части от възли.
- Никога не използвайте устройството, ако откриете повреда на щепсела, мрежовия кабел или мрежовата връзка. Дефектните мрежови кабели представляват сериозен риск от нараняване!

  Ако мрежовият кабел на това устройство е повреден, трябва да се инсталира нов от производителя, неговата клиентска служба или специализирана компания, за да се избегнат опасности.
- Поставете щепсела в правилно свързан с предпазител мрежов контакт. Поставете захранващия кабел така, че никой да не може да стъпи върху захранващия кабел и да няма риск от спъване.
- Изберете удължители за мрежовия кабел, като вземете предвид техническите данни. Развийте напълно удължителния кабел. Избягвайте електрическо претоварване.
- Захранващата връзка трябва да отговаря на спецификациите в главата с технически данни.
- Не покривайте устройството по време на работа и не поставяйте предмети като дрехи върху него.
- Уверете се, че входът и изходът за въздух са свободни.
- Уверете се, че в непосредствена близост до входа и изхода на въздуха никога няма свободни предмети и мръсотия.
- Никога не поставяйте крайници или предмети в уреда.
- След мокро почистване оставете пречиствателя да изсъхне. Не го използвайте, когато е мокър.
- Не работете и не боравете с пречиствателя с мокри или влажни ръце.
- Не излагайте устройството на директна струя вода.
- Пречиствателят не е играчка. Дръжте децата и животните далеч. Използвайте уреда само под наблюдение.
- Не използвайте пречиствателя за засмукване на пари или течности.
- Изключете устройството и изключете захранващия кабел от контакта, когато не използвате устройството.
- Преди поддръжка, почистване или ремонт, извадете щепсела от контакта. Винаги изключвайте захранващия кабел, като държите щепсела (никога за кабела).
- По време на монтажа спазвайте минималните разстояния от стени и предмети и условията на работа.
- Не отстранявайте никакви знаци за безопасност, стикери или етикети от устройството. Поддържайте всички знаци за безопасност, стикери и етикети в четливо състояние.
- Изхвърляйте заменените филтри правилно, особено след филтриране на вредни вещества (напр. Азбест или мъгла от боя).

1.1 Правилно използване

Пречиствателят на въздух TROX се използва за пречистване на атмосферния въздух на закрито. Като стационарен пречиствател на въздуха, устройството осигурява съответно намаляване на концентрацията на прах и аерозол във въздуха в помещенията. Използвайки ХЕПА филтър H13, той филтрира 99,95% от всички аерозоли извън въздуха и по този начин ефективно намалява риска от инфекция.

Уредът се използва за пречистване на вътрешния въздух в силно посещавани помещения, като:

- Зони за чакане и прием
- Зали за срещи или конферентни зали
- Училища
- Панаирни щандове
- Трапезарии
- Магазини

Неправилно използване

⚠ ПРЕДУПРЕЖДЕНИЕ!

Опасност вследствие на неправилно използване!

Злоупотребата с уреда може да доведе до опасни ситуации.

Всяка употреба, различна от посочената в това ръководство, е забранена. В случай на неспазване, всяка отговорност и правото на иск по гаранция изтичат.

Неправилно използване включва:

- Всяка употреба, която не е описана в ръководството.
- Операция, която не отговаря на техническите данни.
- Модифициране на устройството от други, подправяне на устройството.
- Работа или монтаж в области с потенциално взривоопасни атмосфери
- Работа в помещения, където вътрешният въздух съдържа частици, които са проводими, агресивни, корозивни, горими или опасни за здравето
- Работа в помещения, където влажността е постоянно висока (> 90%)
- Експлоатация на открито
- Използване на въздухопречиствателя за принудителна вентилация
- Работа без въздушни филтри
- Използване на неоригинални резервни части или аксесоари, чието качество и функция не са еквивалентни на тези на оригиналните части

1.2 Квалифициран персонал

Инструктирано лице
Инструктираното лице е инструктирано от собственика на системата по отношение на делегираните му задачи и потенциалните опасности в случай на неподходящо поведение.

На инструктираното лице се разрешава да извършва следните дейности на уреда:

- Извършва визуални проверки.
- Смяна на филтъра.
- Да почиства корпуса и филтърните камери.

1.3 Лично защитно оборудване

Личното защитно оборудване е оборудване, което предпазва потребителя от рискове за здравето или безопасността при работа.

Личното защитно оборудване трябва да се носи за различни видове работа; изискваното защитно оборудване е посочено в това ръководство заедно с описанието на всеки вид работа.

Описание на личното защитно оборудване

Еднократни ръкавици

Ръкавиците за еднократна употреба се използват за защита на ръцете от замърсяване и от контакт със замърсен материал.

Защитни обувки

Предпазните обувки предпазват краката от смачкване, падащи части и от подхлъзване по хлъзгаща земя.

Маска за прах FFP2

Маските за прах предпазват потребителите от вдишване на замърсени материали като аерозоли и вредни прахове.

1.4 Знаци на устройството

Следните символи и информационни знаци се намират на пречиствателя на въздуха. Те се прилагат към самото място, където са намерени.

ПРЕДУПРЕЖДЕНИЕ!

Опасност поради нечетливи табели!

Съществува риск от нараняване, ако опасностите и инструкциите за експлоатация не могат да бъдат идентифицирани.

– Уверете се, че цялата информация за безопасност, предупреждение и експлоатация е ясно четлива.
– Сменете веднага нечетливите знаци или стикери.

Опасно електрическо напрежение

Този знак се отнася до опасно електрическо напрежение. Защитният капак на електрическите връзки може да се отваря само от квалифициран електротехник. Преди отваряне щепселът трябва да се извади. Стикерите са разположени от външната страна, отзад на уреда при изолатора на мрежата и от вътрешната страна на капака на електрическите връзки.

Наранявания на работното колело на вентилатора

Фиг. 1

Този стикер показва опасността от въртящия се вентилатор. Той се намира на капака на вентилатора.

Спазвайте ръководството

Фиг. 2: Спазвайте ръководството

Този стикер показва, че ръководството за експлоатация трябва да се прочете и разбере, преди да се извърши каквато и да е работа по пречиствателя на въздуха. Той се намира вътре в пречиствателя, зад вратата и над филтрите.

1.5 Остатъчни рискове

Електрически ток

⚠ ОПАСНОСТ!

Опасност от смърт поради електрически ток!

Опасност от токов удар! Не докосвайте компоненти под напрежение! Повредената изолация или повредените части представляват опасност за живота.

- Само квалифицирани електротехници трябва да работят върху електрическите системи.
- Ако изолацията е повредена, незабавно изключете захранването и ремонтирайте изолацията.
- Преди да започнете поддръжката или почистването, издърпайте щепсела.
- Уверете се, че частите под напрежение не влизат в контакт с влага. Влагата може да причини късо съединение.

Въртящи се части

⚠ ПРЕДУПРЕЖДЕНИЕ!

Риск от нараняване от въртящи се части!

Въртящите се части във вентилатора могат да причинят сериозни наранявания.

- Преди да започнете поддръжката или почистването, издърпайте щепсела.
- Не бръквайте в движещия се вентилатор.
- Вентилаторът не спира веднага! След като отворите капака на корпуса, проверете дали не се движат части.
- Не отваряйте капака на корпуса, докато вентилаторът работи.

Стабилност

⚠ ПРЕДУПРЕЖДЕНИЕ!

Риск от нараняване поради загуба на стабилност!

Ако уредът падне, могат да се причинят сериозни наранявания.

- Когато уредът е неподвижен, по време на транспортиране (напр. Количка) уредът трябва да се транспортира от поне 3 души.
- Бъдете внимателни, когато транспортирате устройството.
- След настройка на устройството, закрепете го с предоставената фиксираща скоба, за да предотвратите преобръщане.

Повредени части на вентилатора

⚠ ПРЕДУПРЕЖДЕНИЕ!

Опасност от пожар от повредени части на вентилатора!

Стържещите ротори или прегряващите лагери могат да причинят пожар и евентуално сериозни или дори фатални наранявания.

- Не поставяйте повреден или дефектен вентилатор в експлоатация.
- Ако чуете работещи шумове, изключете устройството и го поправете.

Проблеми с хигиената

⚠ ВНИМАНИЕ!

Здравен риск поради хигиенни проблеми!

Ако не спазвате интервалите за поддръжка или ако уредът не се използва относително дълго време (няколко седмици), бактериите и микробите могат да започнат да растат във въздушния филтър.

- Спазвайте интервалите за поддръжка за смяна на филтъра.
- Сменете въздушните филтри, ако уредът е бил спрян за дълъг период от време.

Деца и лица с увредено възприятие

⚠ ПРЕДУПРЕЖДЕНИЕ!

Деца и лица с увредено възприятие

Работата с пречиствателя на въздуха може да доведе до опасни ситуации за деца и лица с увредено възприятие.

- Пречиствателят на въздух не трябва да се управлява от деца и лица с намалени физически, сензорни или умствени способности или липса на опит или знания.
- Децата нямат право да играят с пречиствателя на въздуха.
- Опаковъчните материали не трябва да се използват за игра. Съществува риск от задушаване.
- Работата по поддръжката и почистването не трябва да се извършва от деца.

1.6 Behaviour in an emergency

1. ▸ Изключете устройството
2. ▸ В случай на авария изключете устройството от електрическата мрежа. Извадете щепсела от контакта.

   ⇨ Не свързвайте отново дефектния блок към електрическата мрежа. Нека уредът бъде ремонтиран от производителя или от квалифицирана специализирана компания.

2 Информация за устройството

Преглед на устройството

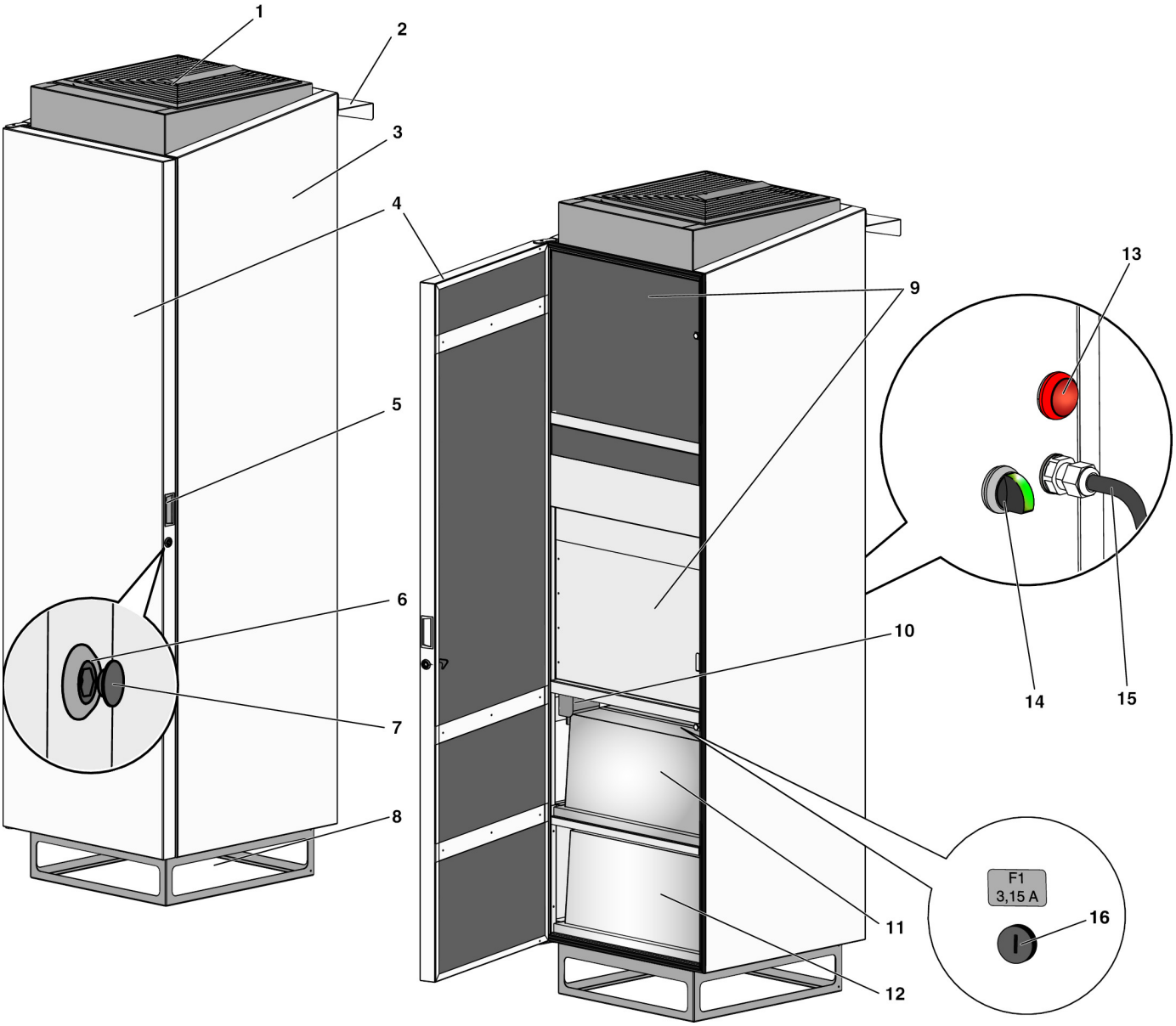

Фиг. 3: TAP-L

1 Изкарване на въздух
2 Фиксираща скоба
3 Корпус
4 Врата
5 Изравнена с повърхността ръкохватка
6 Брава на вратата, задействана със шестоъгълник с размер 10
7 Капачка за капак на шестостенно гнездо.
8 Вход за въздух
9 Шумозаглушител на звука на вентилатора
10 Контролер
11 Основен ХЕПА филтър H13
12 Предфилтър
13 Предупреждение за смяна на филтъра (червено)
14 Мрежов изолатор със светлинен индикатор (зелен)
15 Мрежов свързващ кабел
16 Микро предпазител на електрическата кутия за свързване (зад основния филтър)

Варианти на конструкцията

Пречиствателят на въздух се доставя в два конструктивни варианта (L и M), които се различават по размер (дълбочина на пречиствателя), тегло, дебит, мощност на звука и размер на филтъра, *8 „Технически данни“ на страница 24*.

Функционално описание

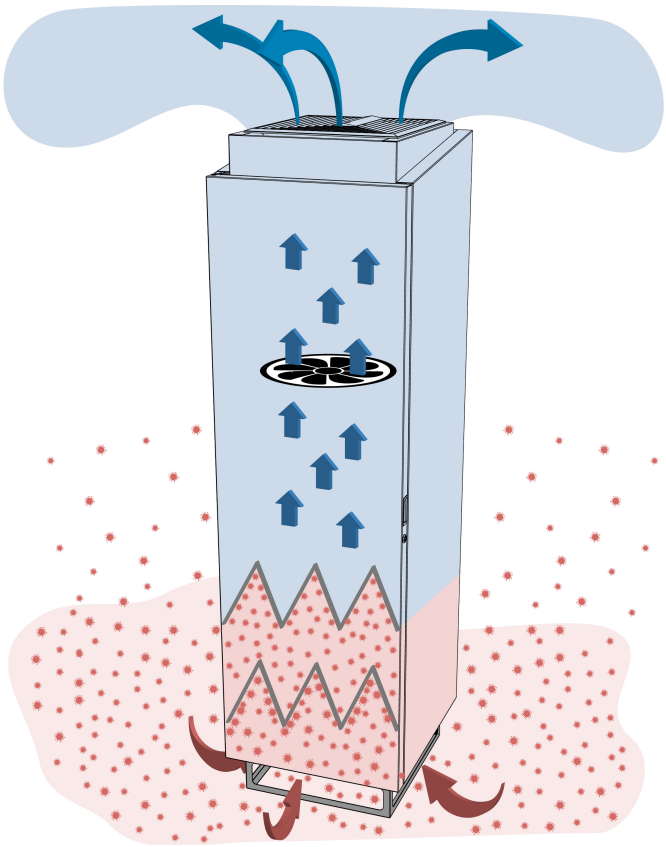

Фиг. 4: Въздушен поток

Пречиствателят на въздух TROX всмуква въздух в помещенията в уреда при долния вход за въздух и го подава към филтрите. Предфилтърът отделя по-грубите частици, след това HEPA филтърът отделя най-малките суспендирани частици от вътрешния въздух. Вентилатор пренася въздушния поток през уреда и връща филтрирания въздух в помещението през горния изход. Шумозаглушителите, поставени отпред и отзад на вентилатора, намаляват работния шум до приятен минимум.

С работата си пречиствателят на въздух TROX осигурява значително намаляване на частиците и концентрацията на аерозол в помещенията. Ефективното филтриране във връзка с висок дебит (скорост на въздушния поток) позволява на пречиствателя на въздух значително да намали количеството микроби, вируси и бактерии (в зависимост от размера на помещението) и по този начин също така да намали риска от инфекция.

3 Транспорт, съхранение и опаковка

3.1 Обем на доставката

Проверете пакетите при пристигането им за повреди при транспортиране и пълно комплектуване. Ако е необходимо, внимателно отстранете и след това сменете опаковката.

Пакет за доставка:

- TROX пречиствател на въздух
- Фиксираща скоба
- Предфилтър и ХЕПА H13 филтър (поставен в уреда)
- Ръководство за експлоатация

Повреди при транспорт

Ако има видими повреди, действайте по следния начин:

- Или не приемайте доставените артикули, или ги приемайте със запазени права.
- Запишете щетите в документите за доставка или в бележката за доставка на спедиторската компания.
- Подайте жалба.

Подайте жалба веднага щом установите някакви щети. Искове за обезщетение могат да бъдат подадени само в рамките на приложимите срокове за жалби.

3.2 Транспортирайте до мястото за монтаж

Предпазно средство:

- Защитни обувки

⚠ ПРЕДУПРЕЖДЕНИЕ!

Риск от нараняване поради загуба на стабилност!

Когато устройството е изправено, високият център на тежестта и малкият отпечатък представляват голям риск от преобръщане по време на разтоварване, транспорт и монтаж.

Не забравяйте да вземете подходящи предпазни мерки:

– Ако е възможно, транспортирайте уреда, лежащ върху палета, до мястото за монтаж.
– Когато устройството е изправено, използвайте допълнителни средства, за да предотвратите неговото преобръщане (напр. закопчаване с тресчотки).
– Използвайте само повдигащи и транспортни съоръжения, проектирани за необходимото натоварване.
– Когато настройвате пречиствателя в изправено положение, обезопасете го срещу преместване и преобръщане, докато монтажа завърши.

- Ако е възможно, не отстранявайте пречиствателя от палета, докато не стигнете до мястото на монтаж.
- Използвайте щанга и щипки, за да разопаковате устройството от палета.
- Ако уредът се транспортира без палет, опаковката с фолио трябва да остане на уреда, докато не бъде монтирана на място, за да се предпази от повреда на боята.

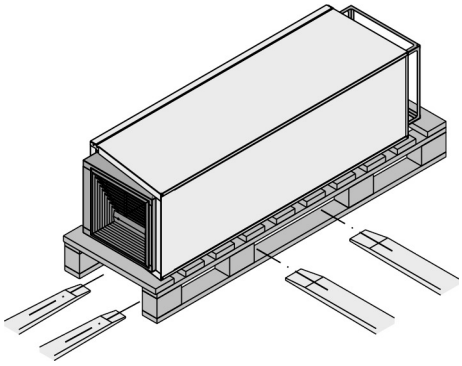

Фиг. 5: Транспорт с палетна количка или мотокар

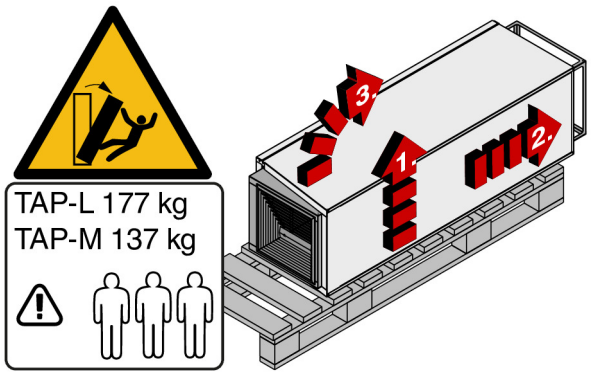

Фиг. 6: Настройка:

1. Повдигане
2. Преместете се до ръба на палета
3. Поставете го изправен внимателно на пода

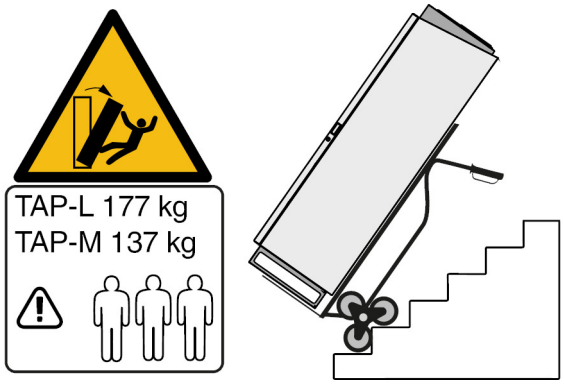

Фиг. 7: Транспорт с количка

3.3 Съхранение

Имайте предвид:

- Не съхранявайте на открито.
- Съхранявайте далеч от пряка слънчева светлина.
- Защитете устройството от влага, прах и замърсяване.
- Температура на съхранение: -10 °C до 50 °C.
- Относителна влажност: 95% макс., без конденз.
- Съхранявайте устройството само в оригиналната му опаковка.
- Ако устройството се съхранява изправено, трябва да се осигури неговата стабилност.
- Ако дадено устройство трябва да се съхранява повече от 3 месеца, редовно проверявайте общото състояние на всички части и на опаковката.

3.4 Опаковка

Опаковъчни материали:

- Дърво
- Картон
- Опаковъчно фолио
- Експандиран полистирол

ОКОЛНА СРЕДА!

Работа с опаковъчни материали

Изхвърляйте по подходящ начин опаковъчните материали.

4 Монтаж

4.1 Необходими размери и пространство

Размери

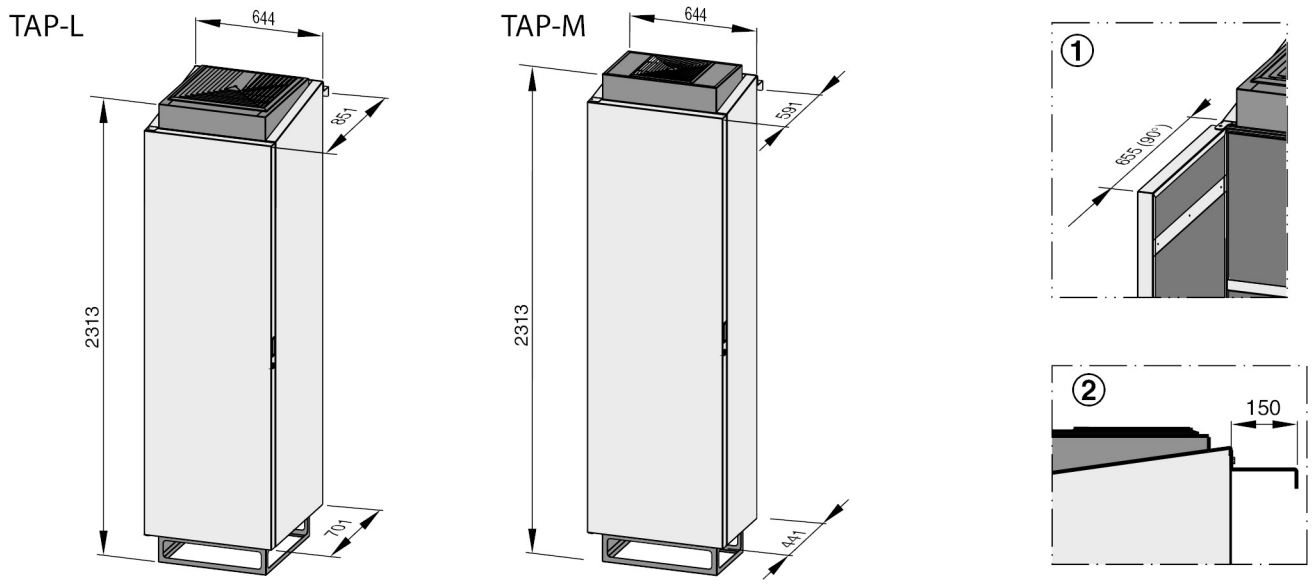

Фиг. 8: Размери на пречиствател TAP-L и TAP-M

① Размери на отвора на вратата (панта вляво)
② Фиксираща скоба (разстояние до стената)

Необходимо пространство

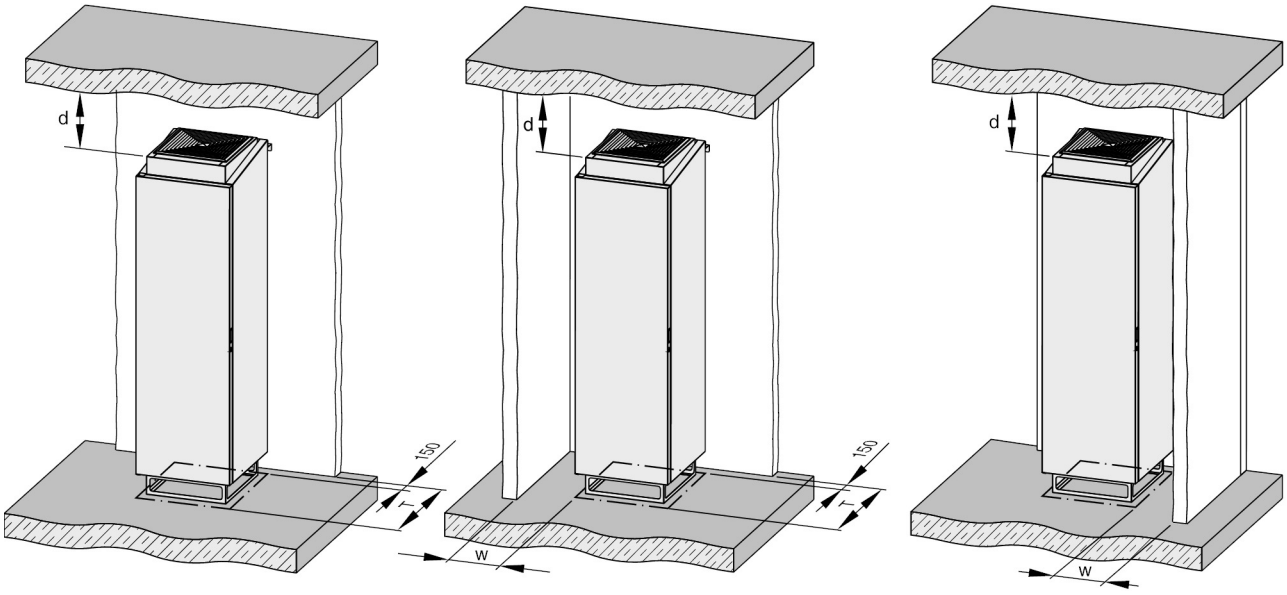

Фиг. 9: Настройка: до стена или в ъгъл

Разстояние от тавана (d)	Поне 100 – 200 мм
Разстояние от странична стена (w)	1 – 3 м
T	TAP-L: 851; TAP-M: 591 мм

Разстоянията зависят от дебита, зададен на пречиствателя на въздух.
По отношение на изискванията за пространство, трябва да се гарантира, че управляващите елементи в задната част на модула остават достъпни и че вратата може да се отвори достатъчно далеч, за да позволи смяна на филтър (ъгъл на отваряне на вратата 90°).

4.2 Монтаж

ПРЕДУПРЕЖДЕНИЕ!

Риск от нараняване поради загуба на стабилност!

Високият център на тежестта и малкият отпечатък представляват висок риск от преобръщане на устройството.

Веднага след като устройството е изправено в изправено положение, то трябва да бъде закрепено към стена с помощта на предоставената фиксираща скоба.

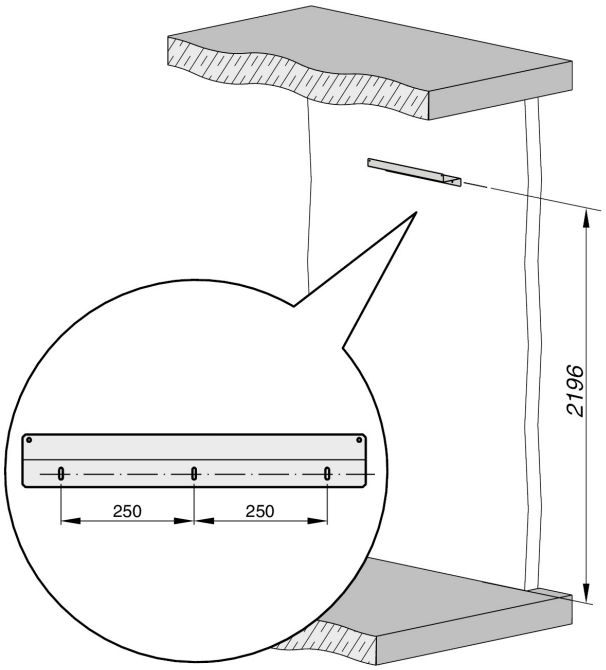

Фиг. 10: Закрепване на фиксиращата скоба на стената

Закрепете скобата към стената с подходящ фиксиращ материал (винтове и тапи) (отвори с отвори 7 мм).

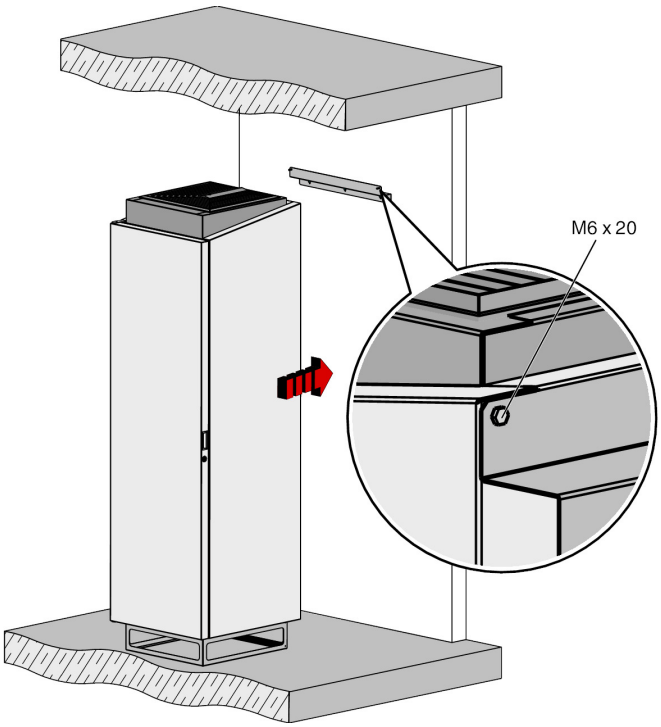

Фиг. 11

Натиснете устройството до скобата и го закрепете към скобата, за да предотвратите падането му, с доставените шестоъгълни винтове (M6x20).

4.3 Мрежова връзка

За да свържете устройството към електрическата мрежа, поставете щепсела на устройството в мрежов контакт.

Захранващият щепсел служи като изключващо устройство за изключване на устройството от захранването. Следователно е необходимо захранващият контакт да е близо до устройството и лесно достъпен.

5 Software use

5.1 Контролни елементи и светодиоди за състоянието

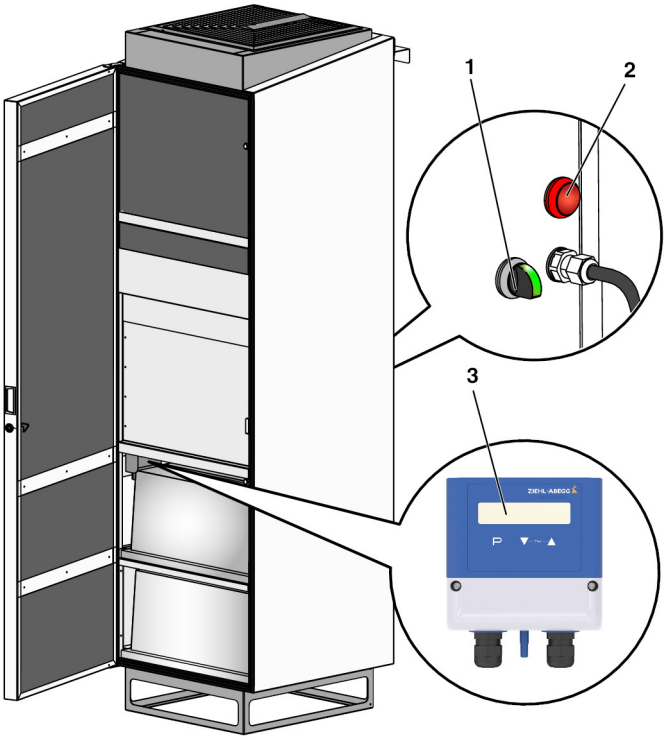

Фиг. 12: Светодиоди за състоянието

1 Прекъсвач на електрическа мрежа
2 Предупреждение за смяна на филтъра
3 Контролер

Прекъсвач на електрическа мрежа (зелен)

Прекъсвача на електрическата мрежа се използва за включване или изключване на уреда

Статус LED:

Off	-	Уредът е изключен или няма захранващо напрежение.
Постоянна светлина, зелено	-	Уредът е включен, подава се захранващо напрежение.

Предупреждение за смяна на филтъра (червено)

Off	-	Уредът работи правилно.
Светва в червено	-	Филтърът е замърсен, филтърът трябва да бъде сменен.

Дисплей на контролера

Дисплей	Описание
qv [м³/ч]	Действителна стойност на дебита
Зададена стойност 1 [м³/ч]	Зададена стойност на дебита
Обхват qv [м³/ч]	Максимален регулируем дебит
Vout [V]	Действителната стойност на изходящото напрежение
Δ[Pa]	Действителна стойност на диференциалното налягане
Време	за което не се използва
UNICON CPGxxx-AVC	Софтуер версия
Възможно е да преминете през дисплея с помощта на бутоните ▼ / ▲	

5.2 Включване

Предпоставки:

- Филтрите трябва да бъдат поставени и в правилно състояние.
- Затворена врата
- Входът за въздух и изходът за въздух трябва да са свободни.

1. ▸ Включете щепсела.
2. ▸ Включете пречиствателя от прекъсвача на електрическата мрежа (Фиг. 12 /1).

   ⇨ След включване (ако към устройството е приложено мрежово напрежение), зелената индикаторна лампа на прекъсвача на мрежата светва.

   Когато уредът е включен, скоростта на вентилатора бавно се увеличава (стартово време 2-3 минути). Устройството почти не се чува, поради много добрите звукоизолационни свойства.

5.3 Експлоатация

По време на работа вратата трябва да остане затворена, в противен случай въздухът в помещенията, който тече през вратата, няма да бъде филтриран. Вентилаторът може да пулсира и когато вратата е отворена. Веднага след като вратата се затвори, вентилаторът отново работи правилно.

5.4 Изключване на пречиствателя

- Използвайте прекъсвача на мрежата, за да изключите устройството (Фиг. 12 /1).

  ⇨ Ако е необходимо, издърпайте щепсела, напр. по време на ремонтни дейности или по-дълги прекъсвания в експлоатацията.

5.5 Работа с таймер

Уредът може да работи с таймер, но трябва да се вземе предвид консумацията на енергия на уреда, *Глава 8 „Технически данни“ на страница 24*. Настройките на уреда се запазват, дори когато захранващото напрежение е изключено. Трябва да се извършват ежедневните проверки на уреда.

5.6 Регулиране на дебита

Дебитът е програмиран фабрично до зададения размер на помещението. Ако е необходимо да се регулира дебитът, това може да се настрои на контролера в *„Setpoint 1“* елемент от менюто, както е описано по-долу.
В допълнение, граничната стойност за смяната на филтъра трябва да бъде настроена на променения дебит, *„Level Max.“* елемент от менюто.

Пулсация на вентилатора

Вентилаторът може да пулсира, когато вратата е отворена. Веднага след като вратата се затвори, вентилаторът отново работи правилно.

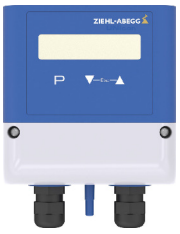

Фиг. 13: TAP (TROX ПРЕЧИСТВАТЕЛ НА ВЪЗДУХ)контролер

Дисплей

`500 м³/ч` - 1-ви ред = Действителни стойности и зададени стойности

`Setpoint 1` - 2-ри ред = Елемент от менюто

Функция на бутоните

P - Бутон за програмиране и отворено меню

▼ - Избор на меню, намаляване на стойността

▲ - Избор на меню, увеличаване на стойността

▼ + ▲ - Esc комбинация от бутони, Escape = Exit меню

Настройване на дебита

1. Натиснете *[▼] [▲]* бутони едновременно докато *„INFO“* се появи.
2. Натиснете *[▼]* бутон докато *„SETTING“* се появи.
3. Натиснете ***[P]*** бутон

   ⇨ Зададена стойност 1 се появява
4. Натиснете ***[P]*** бутон пак да активирате режим настройка.

   ⇨ Задаването на стойност мига
5. Използвайте *[▼]* или *[▲]* бутон за да зададете желаната стойност [м³/ч], обхват на настройка TAP-L: 400 ... 1600 м³/ч, TAP-M: 200 ... 1200 м³/ч.
6. Натиснете ***[P]*** бутон да приемете стойността.

Задаване на ограничение за смяна на филтъра

7. Натиснете *[▼] [▲]* бутони по едно исъщо време.

   ⇨ *„SETTING“* се появява
8. Натиснете *[▼]* бутон докато *„LIMITS“* се появи.
9. Натиснете ***[P]*** бутон

   ⇨ *„Level Function“* се появява
10. Натиснете *[▼]* бутон докато *„Level Max.“* се появи.
11. Натиснете ***[P]*** да активирате режим настройка.

    ⇨ Задаването на стойност мига
12. Настройте стойността използвайки *[▼]* или *[▲]* бутон съгласно таблицата. Междинните стойности могат да бъдат интерполирани.

Дебит [м³/ч]	Макс. ниво [V]	
	TAP -L	TAP-M
200	–	4,1
400	4,1	5,3
600	4,9	6,5
800	5,8	7,7
1000	6,7	9,0
1200	7,6	10,0
1400	8,4	–
1600	9,3	–

13. Натиснете ***[P]*** бутон да приемете стойността.
14. Натиснете *[▼] [▲]* бутони по едно исъщо време.

    ⇨ *„Limits“* се появява
15. Натиснете *[▼]* бутон докато *„info“* се появи.
16. Натиснете ***[P]*** бутон да излезете от меню настройки.

    ⇨ Дебит и гранична стойност за смяна на филтъра, зададени на нови стойности.

6 Откриване и отстраняване на неизправности

ОПАСНОСТ!

Опасност от смърт поради електрически ток!

Опасност от токов удар! Не докосвайте компоненти под напрежение!

– Само квалифицирани електротехници трябва да работят върху електрическите системи.
– Изключете захранването, преди да извършите поддръжка или почистване.
– Уверете се, че частите под напрежение не влизат в контакт с влага. Влагата може да причини късо съединение.

ПРЕДУПРЕЖДЕНИЕ!

Риск от нараняване от въртящи се части!

Въртящите се части във вентилатора могат да причинят сериозни наранявания.

– Не посягайте към подвижния вентилатор или не го бърникайте.
– Никога не отваряйте капаци, докато уредът работи.
– Уверете се, че роторът е недостъпен по време на работа.
– Преди да отворите вратата, изключете устройството и издърпайте щепсела, изчакайте времето за източване.

Уредът е произведен внимателно и е тестван за перфектна функция. Ако въпреки това възникнат неизправности, неизправността може да бъде отстранена, ако е необходимо, позовавайки се на следния списък:

Описание на грешките	Причина	Отстраняване на повредата
Уредът (вентилаторът) не работи	Уредът не е включен.	Включете уреда от прекъсвача на захранването, ↳ *Глава 5.2 „Включване“ на страница 17* .
	Няма напрежение	■ Проверете мрежовия предпазител ■ Проверете 3,15 A микро предпазител (в кутията за електрическо свързване (зад основния филтър)) ■ Изключете главния щепсел и проверете щепсела и свързващия кабел ■ Проверете захранващото напрежение.
Производителността на уреда е твърде висока, напр. течение	Дебитът е твърде висок	Намалете дебита ↳ *Глава 5.6 „Регулиране на дебита“ на страница 18*
Производителността на уреда е твърде ниска	Дебитът е твърде нисък	Увеличете дебита ↳ *Глава 5.6 „Регулиране на дебита“ на страница 18*
Свети червен индикатор	Въздушният филтър е замърсен	■ Проверете въздушния филтър за замърсяване, подновете, ако е необходимо, ↳ *Глава 7.1 „Проверете и сменете филтъра“ на страница 22* ■ Тестово пускане без филтър
	Неизправност на контролера или вентилатора	Изключете устройството и уведомете обслужването на клиенти
Уредът е шумен или вибрира	Отворена врата	Затворете вратата
	Филтърът е мръсен	■ Проверете въздушния филтър за замърсяване, подновете, ако е необходимо, ↳ *Глава 7.1 „Проверете и сменете филтъра“ на страница 22* ■ Тестово пускане без филтър

Описание на грешките	Причина	Отстраняване на повредата
Уредът е шумен или вибрира	Дефект на вентилатора или лагера	Изключете устройството и уведомете обслужването на клиенти

Ако не можете сами да отстраните неизправността:

Свържете се с обслужването на клиенти на TROX (вижте страница 3) или с квалифициран електротехник.

7 Техническо обслужване и почистване

Мерки за поддръжка

Работа	Интервал					
	всеки ден	ако е необходимо	4 седмици	6 месеца	1 година	2 години
Проверете входа и изхода на въздуха, за чужди вещества и замърсявания, почистете ако е необходимо	X					
Почистване на външната страна на корпуса		X			X	
Проверете вътрешността на корпуса за замърсяване, почистете, ако е необходимо		X			X	
Проверете фиксиращите винтове					X	
Сменете ХЕПА филтъра		X				X
Сменете предфилтъра		X			X	
Тестово пускане					X	

7.1 Проверете и сменете филтъра

Персонал:
- Инструктирано лице

Предпазно средство:
- Еднократни ръкавици
- Маска за прах FFP2

Специален инструмент:
- Размер на шестостенния ключ 10

Препоръчваме да извършвате смяна на филтъра само извън периода на употреба, за да избегнете риска от инфекция за други хора.

1. Изключете пречиствателя, *Глава 5.4 „Изключване на пречиствателя“ на страница 18*
2.
   Изключете щепсела!
   Извадете щепсела от контакта.
3. Отворете вратата, като свалите капачката на ключалката и отворите ключалката на вратата с шестоъгълен ключ с размер 10.

Проверка на предфилтъра

4. Издърпайте предфилтъра (долния филтър).
   - Проверете филтъра за повреди, замърсяване, влага и миризми.
   - Проверете филтърните камери за замърсяване и ги почистете с влажна кърпа, ако е необходимо.

   ⇨ Сменете предфилтъра, ако е необходимо, или според указаните интервали за смяна.

Смяна на предфилтъра

5. Издърпайте замърсения филтър от пречиствателя на въздуха, поставете го в найлонов плик и го изхвърлете правилно, вижте бележките за изхвърляне *Глава 9 „Изхвърляне“ на страница 26*.
6. Не докосвайте и не повреждайте филтърните пакети, когато поставяте новите филтри. Дръжте филтъра само за рамката, за да избегнете повреда на филтъра.

Проверка на ХЕПА филтър

7. Издърпайте ХЕПА филтъра (горния филтър).
   - Проверете филтъра за повреди, замърсяване, влага и миризми.
   - Проверете филтърните камери за замърсяване и ги почистете с влажна кърпа, ако е необходимо.

   ⇨ Сменете филтъра, ако е необходимо, или според указаните интервали за смяна.

Смяна на ХЕПА филтър

8. Издърпайте замърсения филтър от пречиствателя на въздуха, поставете го в найлонов плик и го изхвърлете правилно, вижте бележките за изхвърляне *Глава 9 „Изхвърляне“ на страница 26*.
9. Не докосвайте и не повреждайте филтърните пакети, когато поставяте новите филтри. Дръжте филтъра само за рамката, за да избегнете повреда на филтъра.

10. Затворете вратата и поставете капачката обратно на ключалката на вратата. Включете пречиствателя пак, *Глава 5.2 „Включване“ на страница 17*.

Изхвърляне

Поради доказаната дълбочина на филтриране на филтърната среда, всички видове вируси са свързани в хартия от фибро стъкло. По този начин изхвърлянето е безвредно и може да се извърши с обикновените битови отпадъци.

Поръчка на заместващи филтри

За да осигурите постоянна защита от суспендирани частици, замърсени с вируси и бактерии, препоръчваме да използвате само оригинални филтри TROX.

Оригиналните филтри TROX носят стикер върху рамката, както с използването преди дата, така и с информация за това как да поръчате резервни.

За да избегнете престой на пречиствателя на въздуха, препоръчваме Ви винаги да имате на склад необходимите филтри.

За да поръчате филтри, отидете на:
www.troxtechnik.com

7.2 Почистване и дезинфекция

Персонал:
- Инструктирано лице

Предпазно средство:
- Еднократни ръкавици
- Маска за прах FFP2

Специален инструмент:
- Размер на шестостенния ключ 10

Уредът може да се почиства със суха или влажна кърпа. Лепкава нечистотия или замърсяване може да бъде отстранено с търговски неагресивен почистващ агент. Не използвайте абразивни очистители или инструменти (напр. четки). За дезинфекция можете да използвате наличните дезинфектанти на пазара или дезинфекционни процедури.

1. Изключете пречиствателя, *Глава 5.4 „Изключване на пречиствателя“ на страница 18*
2.
   Изключете щепсела!
   Извадете щепсела от контакта.
3. Почистете устройството отвън.
4. Отворете вратата, като свалите капачката на капака и отворите ключалката на вратата с шестоъгълник с размер 10.
5. Издърпайте двата филтъра, при необходимост ги съхранете за по-нататъшна употреба.

   Почистване на филтър
   Частиците се натрупват дълбоко във филтърната среда, което означава, че тя не може да бъде почистена. Почиства се само рамката.
6. Почистете устройството отвътре.
7. Поставете отново филтрите. Когато правите това, не забравяйте да поставите предфилтъра отдолу и ХЕПА филтъра над него.
8. Затворете вратата и поставете капачката обратно на ключалката на вратата. Включете пречиствателя пак, *Глава 5.2 „Включване“ на страница 17*.

8 Технически данни

Поз.	Конструкция L	Конструкция M
Предфилтър филтърен клас ePM1≥ 80% (L x W x H)	592 x 592 x 292 мм	592 x 287 x 292 мм
Главен филтър филтърен клас ХЕПА H13 (L x W x H)	592 x 592 x 292 мм	592 x 287 x 292 мм
Тегло с/без опаковка	217 кг / 177 кг	175 кг / 137 кг
Номинално напрежение	230 V AC	
Номинално напрежение обхват	200-277 V AC	
Честота	50/60 Hz	
Номинален ток	2,3 A	2,3 A
Мрежов предпазител	16 A	16 A
Микро предпазител F1	3,15 A	
Клас на безопасност по IEC	I (защитно заземяване)	
Околна температура	+5 °C до +45 °C	
Налягане на околния въздух	800 mbar до 1050 mbar	
Влажност	100% относителна влажност, без кондензация	

Конструкция L

Дебит [м³/ч]	P_{sys} [W]	LwA dB(A)	LpA_1 dB(A)
400	20	32	24
600	30	40	32
800	55	45	37
1000	95	49	41
1200	150	53	45
1400	225	58	50
1600	310	61	53

Звуково налягане LpA с 8 dB затихване от помещението

Конструкция M

Дебит [м³/ч]	P_{sys} [W]	LwA dB(A)	LpA_1 dB(A)
400	37	38	30
500	56	42	34
600	82	45	37
700	115	48	40
800	155	51	43
1000	256	56	48
1200	386	60	52

Звуково налягане LpA с 8 dB затихване от помещението

8.1 Електрическа схема

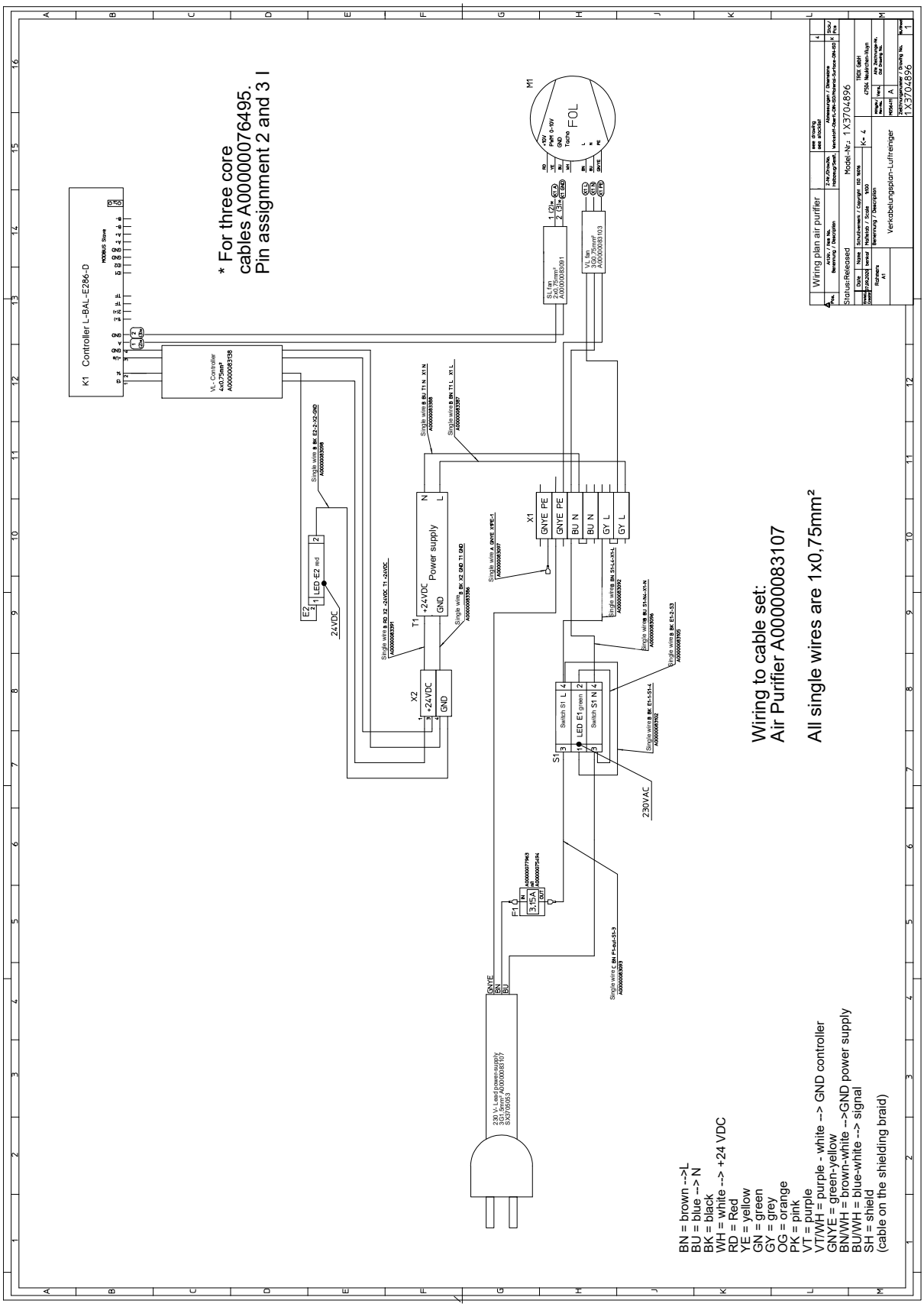

Фиг. 14: Електрическа схема

9 Изхвърляне

Изхвърляне на филтрите

Поради доказаната дълбочина на филтриране на филтърната среда, всички видове вируси са свързани в хартия от фибро стъкло. По този начин изхвърлянето е безвредно и може да се извърши с обикновените битови отпадъци.

Изхвърляне на пречиствателя

Ако няма споразумение за връщане или изхвърляне, всички разглобени компоненти трябва да бъдат рециклирани:

- Предайте за скрап металите.
- Вземете пластмасови части за рециклиране.
- Изхвърлете други компоненти и отпадъци по подходящ начин, т.е. в зависимост от техните материални свойства.

Електрически и електронни компоненти.

ОКОЛНА СРЕДА!

Увреждане на околната среда поради неправилно изхвърляне!

Електрическите и електронните компоненти могат да съдържат материали и вещества, които са опасни за здравето и околната среда и които не трябва да попадат в битови и търговски отпадъци.

Тъй като електрическите и електронните компоненти могат също да съдържат рециклируеми материали (напр. благородни метали), те трябва да бъдат предоставени за рециклиране или изхвърляне от специализирана фирма за изхвърляне на отпадъци.

10 Декларация за съответствие

EC declaration of conformity

according to the EU Machinery Directive 2006/42/EC, Annex II 1. A

TROX® TECHNIK
The art of handling air

Manufacturer

TROX GmbH

Heinrich-Trox-Platz

D - 47504 Neukirchen-Vluyn

Person established in the Community authorised to compile the technical file

Jan Heymann

TROX GmbH

Heinrich-Trox-Platz

DE - 47504 Neukirchen-Vluyn

Description and identification of the machinery

Product / Article	TROX air purifier
Type	TAP
Commercial name	TROX air purifier
Function	The TROX air purifier is used in internal spaces to separate aerosols and viruses from the atmospheric air. The air purifier is used for purifying the air in internal spaces that are frequented by many people and where people cannot keep a safe distance from others.

It is expressly declared that the machinery fulfils all relevant provisions of the following EU Directives or Regulations:

2014/30/EU	Directive 2014/30/EU of the European Parliament and of the Council of 26 February 2014 on the harmonisation of the laws of the Member States relating to electromagnetic compatibility (recast)

Reference to the harmonised standards used, as referred to in Article 7 (2):

EN 60335-1:2012/AC:2014	Household and similar electrical appliances - Safety - Part 1: General requirements IEC 60335-1:2010 (Modified)
EN 60335-2-65:2003-07	Household and similar electrical appliances - Safety - Part 2-65: Particular requirements for air-cleaning appliances
EN 55014-1:2006-12	Electromagnetic compatibility - Requirements for household appliances, electric tools and similar apparatus - Part 1: Emission
EN 55014-2:1997/A2:2008	Electromagnetic compatibility - Requirements for household appliances, electric tools and similar apparatus - Part 2: Immunity; Product family standard
EN 61000-3-2:2014	Electromagnetic compatibility (EMC) – Part 3-2: Limits – Limits for harmonic current emissions (equipment input current <= 16 A per phase) IEC 61000-3-2:2014
EN 61000-3-3:2013	Electromagnetic compatibility (EMC) — Part 3-3: Limits — Limitation of voltage changes, voltage fluctuations and flicker in public low-voltage supply systems, for equipment with rated current <= 16 A per phase and not subject to conditional connection IEC 61000-3-3:2013

Neukirchen-Vluyn, 09.10.2020

i.V. Heymann

Jan Heymann
Authorised Representative, CE-marked products

Page 1/1

11 Доклад за пуск/Доклад за поддръжка

Сграда:	**Под:**	**Пречиствател:**
Пуск: ☐	**Поддръжка:** ☐	**Дата:** __ . __ . 20__

⚠ ОПАСНОСТ!

Опасност от смърт поради електрически ток!

Опасност от токов удар! Не докосвайте компоненти под напрежение!

- Само квалифицирани електротехници трябва да работят върху електрическите системи.
- Изключете захранването, преди да извършите поддръжка или почистване.
- Уверете се, че частите под напрежение не влизат в контакт с влага. Влагата може да причини късо съединение.
- Спазвайте указанията за безопасност в ръководството за монтаж и експлоатация.

Работа	Виж ръководство за експлоатация	Готово Да	Готово Не
Почистване на пречиствателя на въздух: ■ Отстранете праха и замърсяванията от корпуса на пречиствателя. ■ Отстранете праха и замърсяванията от въздушните пасажи вътре в пречиствателя.	↳ *Глава 7.2 „Почистване и дезинфекция“ на страница 23*	☐	☐
Проверка на предфилтъра и ХЕПА филтъра за замърсяване, влага и миризми	↳ *Глава 7.1 „Проверете и сменете филтъра“ на страница 22*	☐	☐
Смяна на предфилтъра	↳ *Глава 7.1 „Проверете и сменете филтъра“ на страница 22*	☐	☐
Смяна на ХЕПА филтър			
Проверка на функционирането на пречиствателя на въздуха (вентилатор):		☐	☐
Забележка:			
Следваща поддръжка насрочена за:		Вижте бележка за интервалите за поддръжка, ↳ *„Мерки за поддръжка“ на страница 22* .	

Подпис: (Техник)	
Фирма: (Печат)	

12 Индекс

А
Авторско право ... 3
В
Въздушен поток
Настройка ... 18
Г
Гаранционни рекламации ... 3
Гореща линия ... 3
Д
Дебит
Настройка ... 18
Е
Електрическа схема ... 25
Електрозахранване ... 16
Етикетиране ... 8
З
Закриване ... 18
Защитно оборудване ... 7
И
Изключване на пречиствателя ... 18
Изхвърляне
Електрически и електронни компоненти ... 26
Изхвърляне на пречиствателя ... 26
Филтър ... 26
К
Квалифициран персонал ... 7
Коригиращо действие ... 20
Кратност на въздухообмена
Настройка ... 18
М
Мерки за поддръжка ... 22
Местоположение за монтаж ... 15
Монтаж ... 16
Мрежова връзка ... 16
Н
Необходимо пространство ... 15
Неправилно използване ... 7
О
Обем на доставката ... 13
Ограничение на отговорността ... 3
Окабеляване ... 25
Опазване на околната среда
Електрически и електронни компоненти ... 26
Изхвърляне на пречиствателя ... 26
Филтър ... 26
Опасности и рискове ... 8
Описание на пречиствателя ... 12
Осигуряване на стабилност ... 16
Отговорност за дефекти ... 3
Отдел за техническо обслужване ... 3
Откриване и отстраняване на неизправности ... 20
П
Поддръжка ... 22
Поставете
Въздушен поток ... 18
Дебит ... 18
Кратност на въздухообмена ... 18
Почистване ... 23
Правилно използване ... 6
Преглед на устройството ... 11
Пречиствател
Включване ... 17
изключване ... 18
Монтаж ... 16
Необходимо пространство ... 15
Осигуряване на стабилност ... 16
Р
Ремонт ... 20
С
Сервиз ... 3
Символи ... 4
Смяна на филтъра ... 22
Стартиране ... 17
Ф
Филтър
Изхвърляне ... 26
проверете ... 22
сменете ... 22
Функционално описание ... 12

TROX® TECHNIK

The art of handling air

"ТРОКС Австрия ООД" ТП
ул. Г.С. Раковски № 123
1000 - София, България
Germany

Телефон: +359 2 981 25 74
Телефон: +359 2 986 20 65
Електронна поща: trox-bg@troxgroup.com
http://www.trox.bg

© 2020 г.